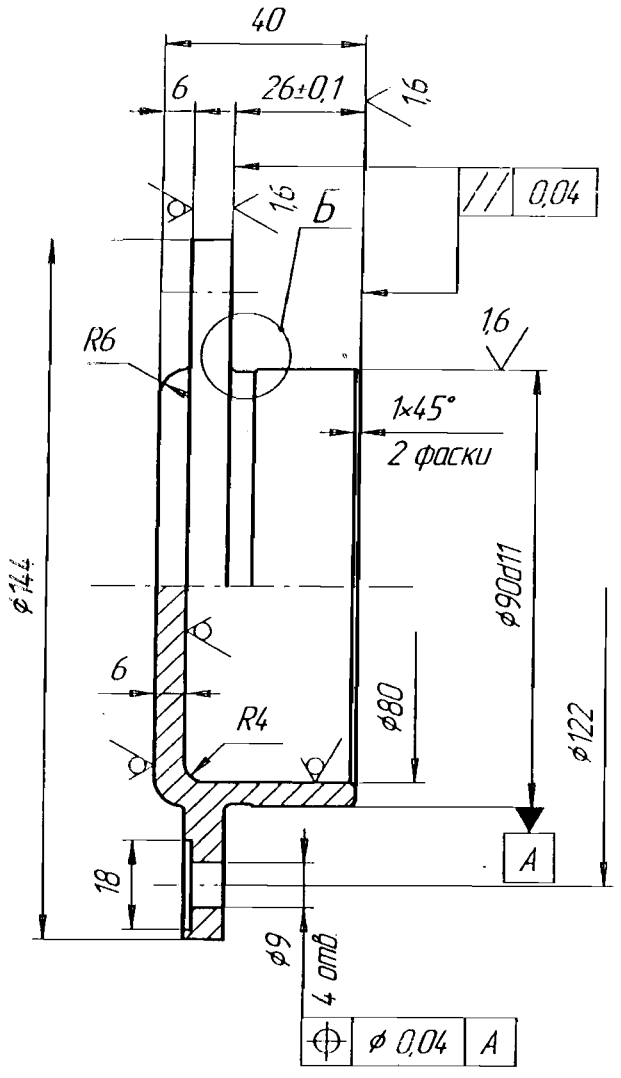

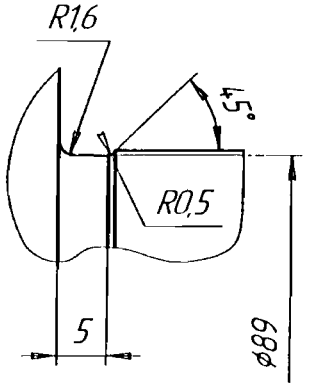

6,3

1. Невказані ливарні радіуси R2
2. Невказані граничні відхилення розмірів: валів – h14, отворів – H14, решти розмірів – $\pm\frac{IT14}{2}$

					Варіант 11			
Зм	Лист	№ докум	Підп	Дата	Кришка	Літ	Маса	Масштаб
Розроб							1,15	1:1
Перев						Аркуш	Аркушів	1
Т.контр								
Н.контр					ГЧ15 ГОСТ 1412-79	ЗНТЧ		
Затв								