Варіант 02

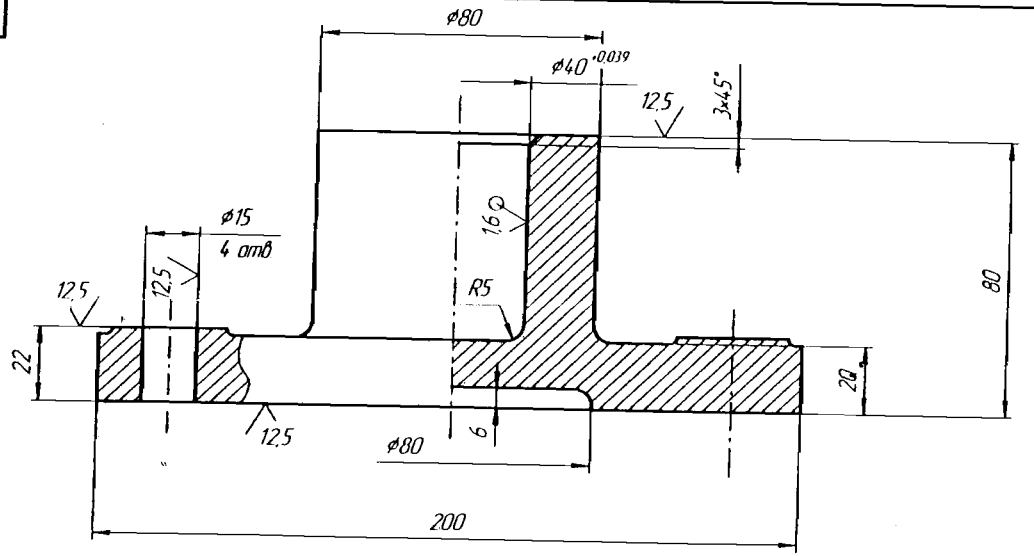

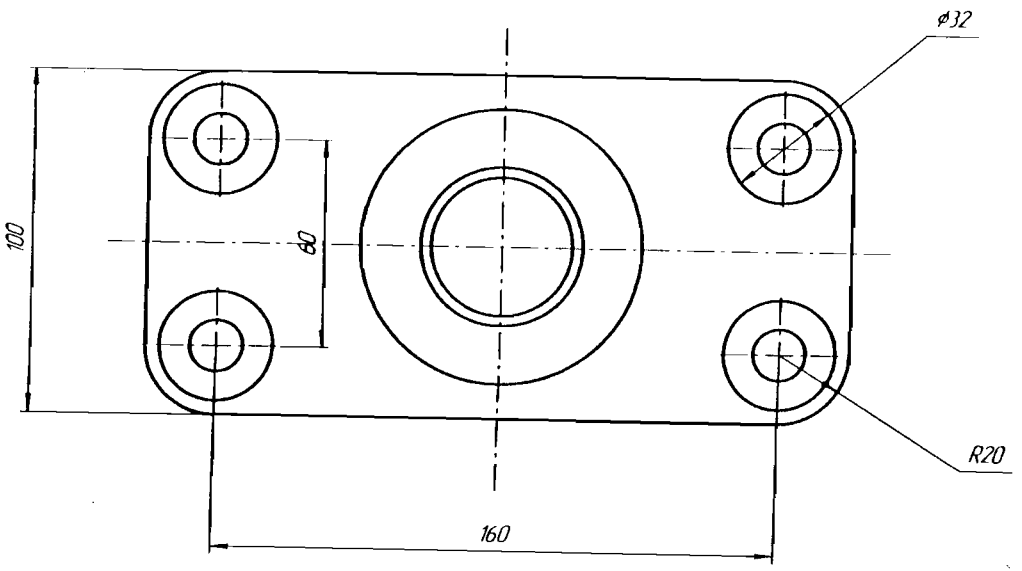

1. 220 260 HB
2. Невказані ливарні радіуси R5
3. Невказані граничні відхилення розмірів: отв. H14, решти розмірів – $\pm\frac{IT14}{2}$

Зм.	Лист	№ докум.	Підп.	Дата	Варіант 02	
Розроб.					Підшипник	Літ. / Маса / 4.6
Перевір.						
Т.контр.						Аркуш / Арк.
Н.контр.					Сталь 10 ГОСТ 1050-88	ЗН
Затв.						