Варіант 08

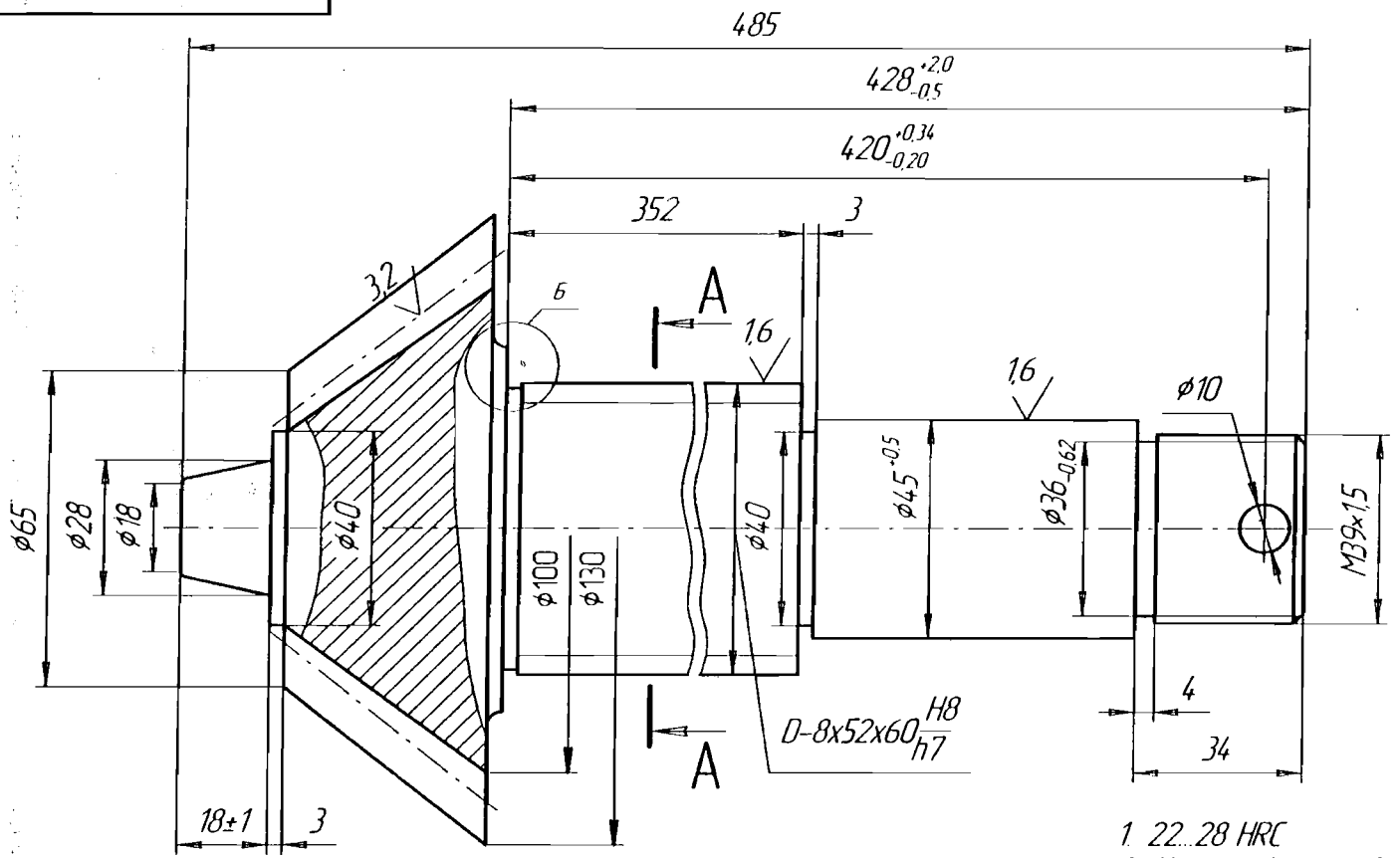

12,5 (✓)

Середній нормальний модуль	m_n	7
Кількість зубів	z	14
Напрям лінії зуба	–	правий
Ступінь точності	–	7-С
Повна висота зуба	h	15,316
Товщина зуба по нормалі	b	12,52

1. 22...28 HRC
2. Невказані фаски 2×45°
3. Невказані граничні відхилення розмірів: отворів – H14, валів – h14, решти розмірів – $\pm\frac{IT14}{2}$

А–А

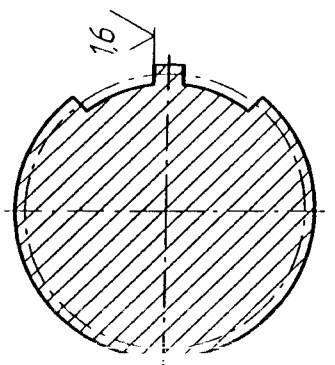

Б (2:1)

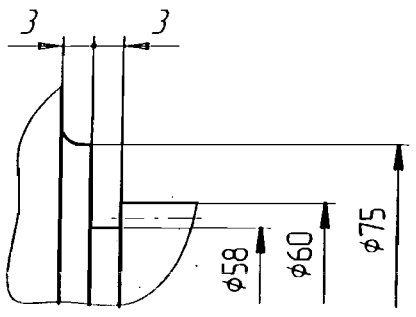

Зм	Лист	№ докум	Підп	Дата	Варіант 08			
Розроб					Вал-шестерня	Літ	Маса	Масштаб
Перев							10,5	1:1
Т.контр						Аркуш	Аркушів 1	
Н.контр					Сталь 20ХГМ ГОСТ 4543-71	ЗНТУ		
Затв								