Варіант 20

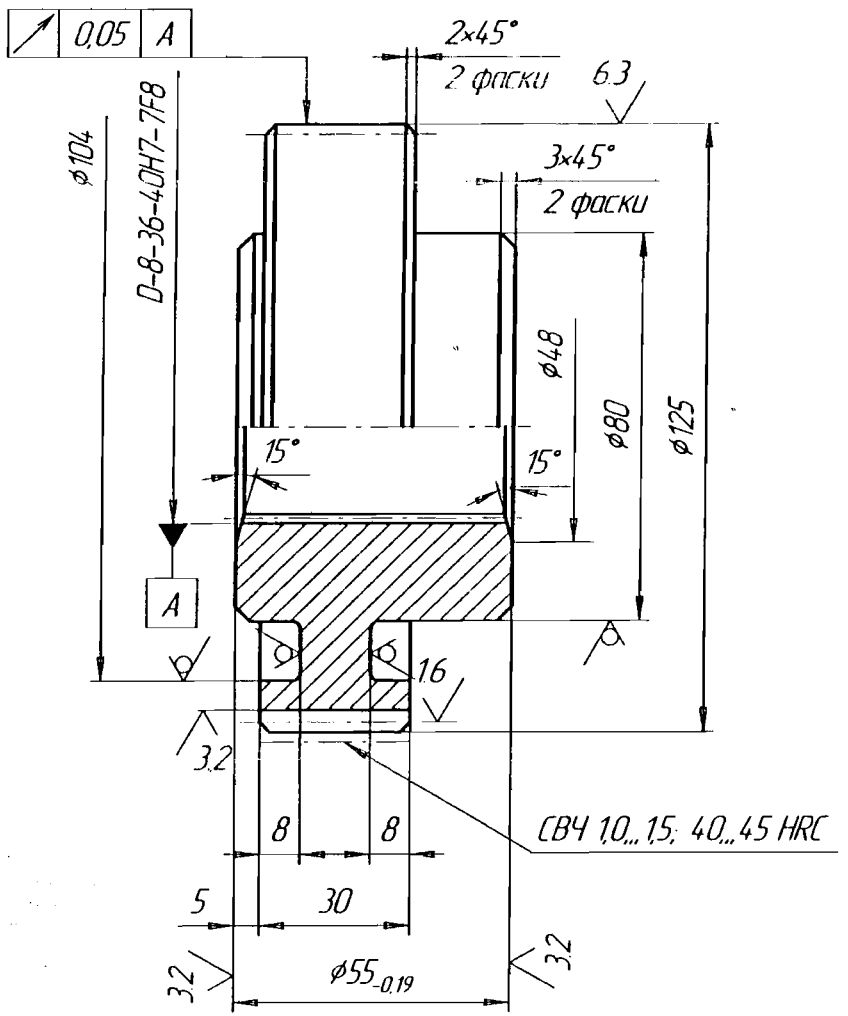

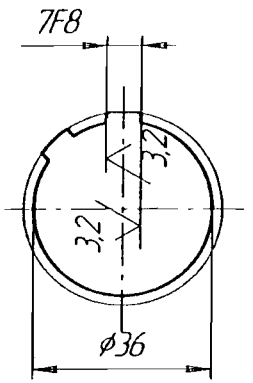

12,5 (√)

Модуль	m	2,5
Кількість зубів	z	48
Вихідний контур	-	ГОСТ 13755-81
Коефіцієнт зміщення	x	0
Ступінь точности за ГОСТ 1643-81	-	8-С
Довжина загальної нормалі	W	$42{,}272^{-0{,}08}_{-0{,}16}$
Допуск на коливання довжини загальної нормалі	F_{vw}	0,028
Допуск на коливання вимірювальної міжосьової відстані — За оберт колеса	F_i''	0,063
Допуск на коливання вимірювальної міжосьової відстані — На одному зубі	f_i''	0,028
Ділильний діаметр	d	120
Товщина зуба по ділильному колу	S_g	3,92

1. 240...280 HB
2. Невказані граничні відхилення розмірів: отворів – H14, валів – h14, решти розмірів – $\pm\frac{IT14}{2}$

Зм	Лист	№ докум	Підп	Дата	Варіант 20			
Розроб					Колесо зубчасте	Літ	Маса	Масштаб
Перев							2	1:1
Т контр						Аркуш	Аркушів 1	
Н контр					Сталь 40Х ГОСТ 4543-71	ЗНТУ		